东莞市琪芯电子有限公司
电话:13798528768,0769-81555915 传真:85338927
邮箱:info@jfd-ic.com, QQ:1873357672
网址:www.jfd-ic.com 微信号:dgqxdz
Skype:jumfuyu 阿里旺旺:晶峰达电子科技
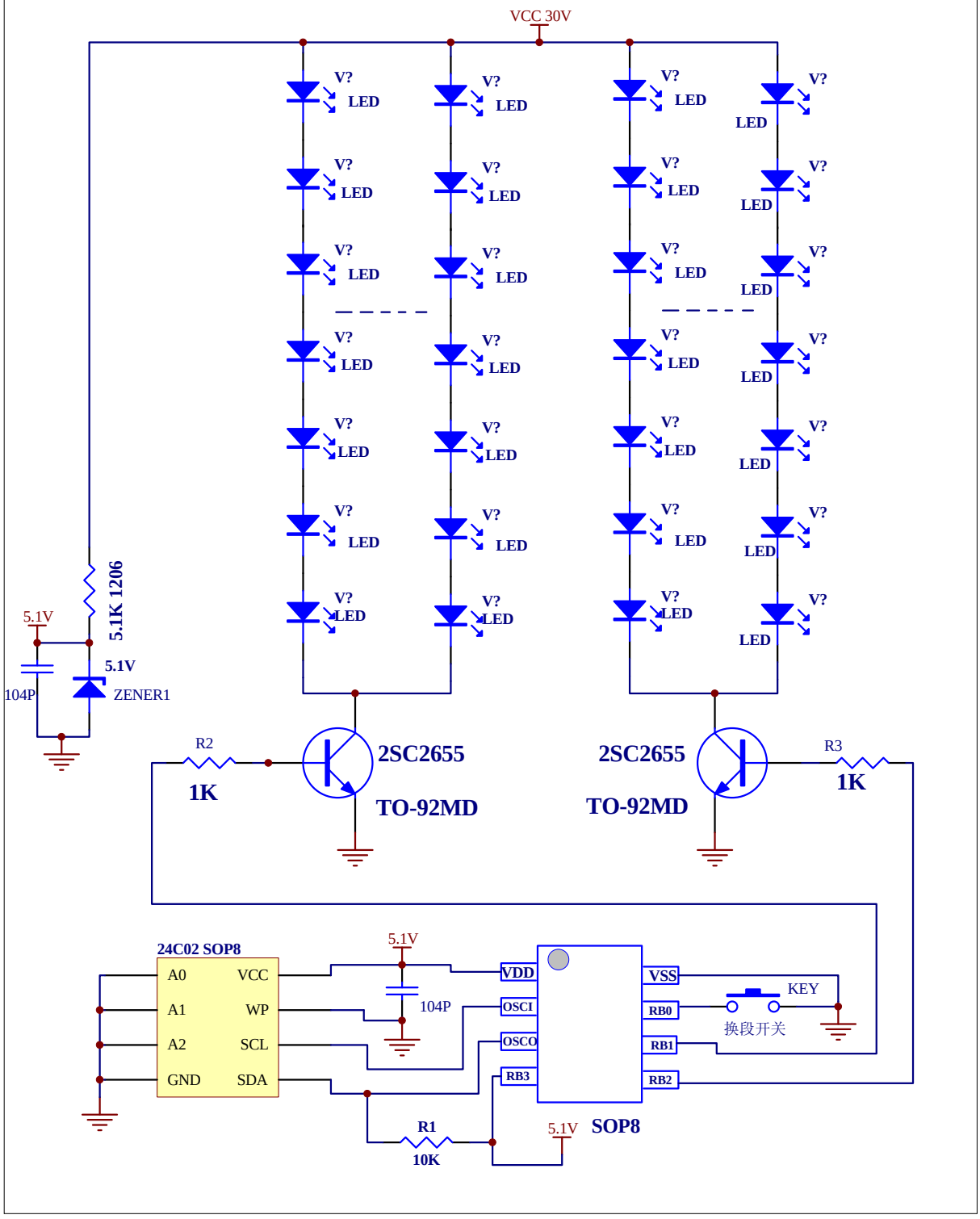
DL9201两灯八段带记忆原理图